长 河 机 箱
Changhe Enclosures
CHANGHE
http://www.enclosures.com.cn

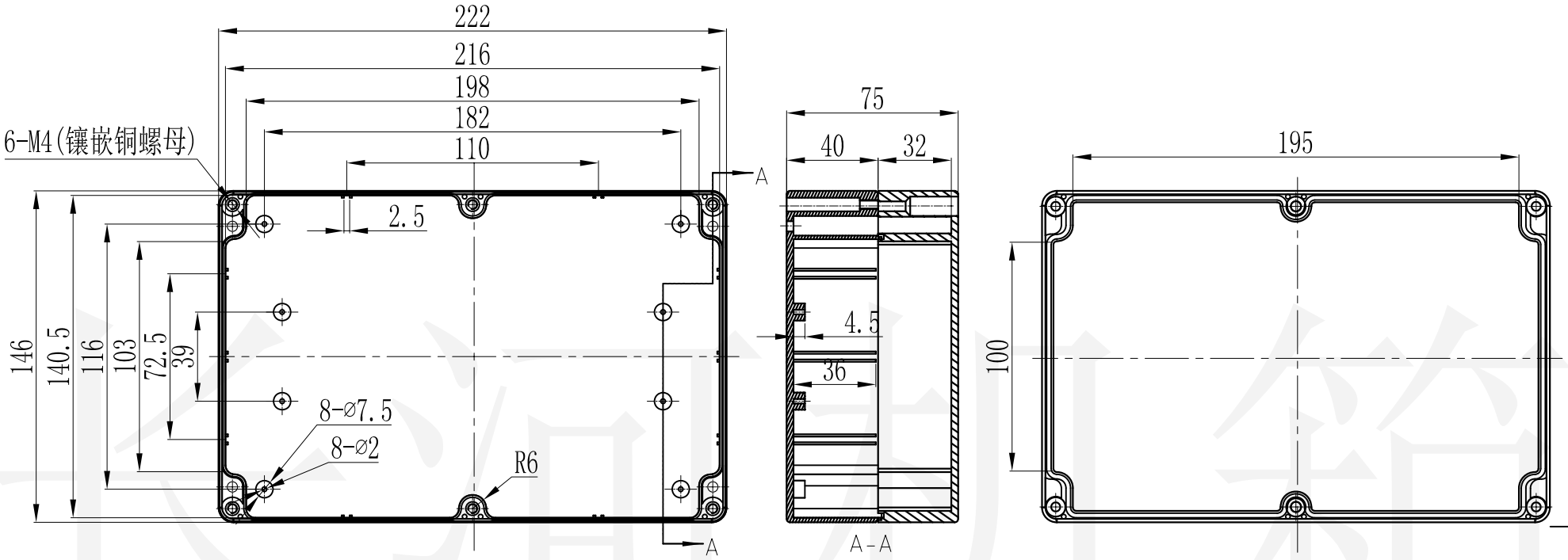

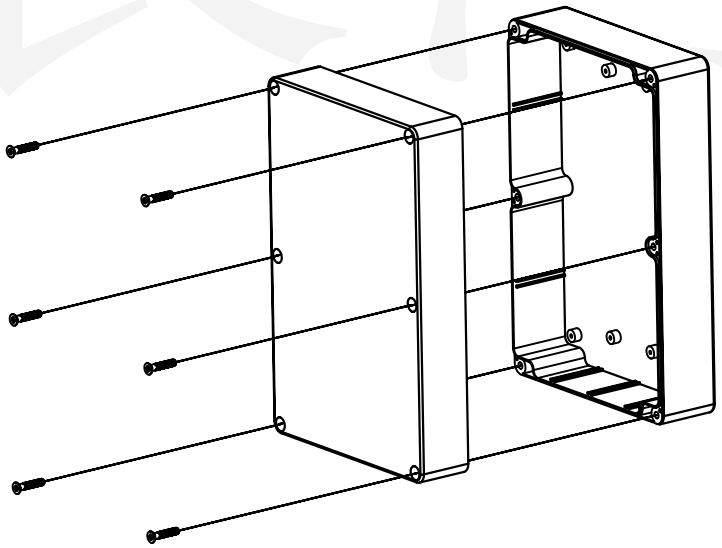

说明：10-39-1 透明上盖，材料为PC

制 图 Drawing	审 核 Auditing	批 准 Confirm	产品名称 Product Name	塑 料 防 水 盒 Sealed plastic enclosure	材 料 Material	ABS
					视 图 Project View	(m m)
			产品编号 Product Code	10-39/10-39-1	图纸比例 Drawing Scale	
共 张 第 张			CHANGHE	宁波大洋壳体有限公司 Ningbo Dayang Enclosures CO.,LTD		

底图总号
D
旧底图总号
日期 / 签字

长河机箱