长 河 机 箱
Changhe Enclosures
CHANGHE

http://www.enclosures.com.cn

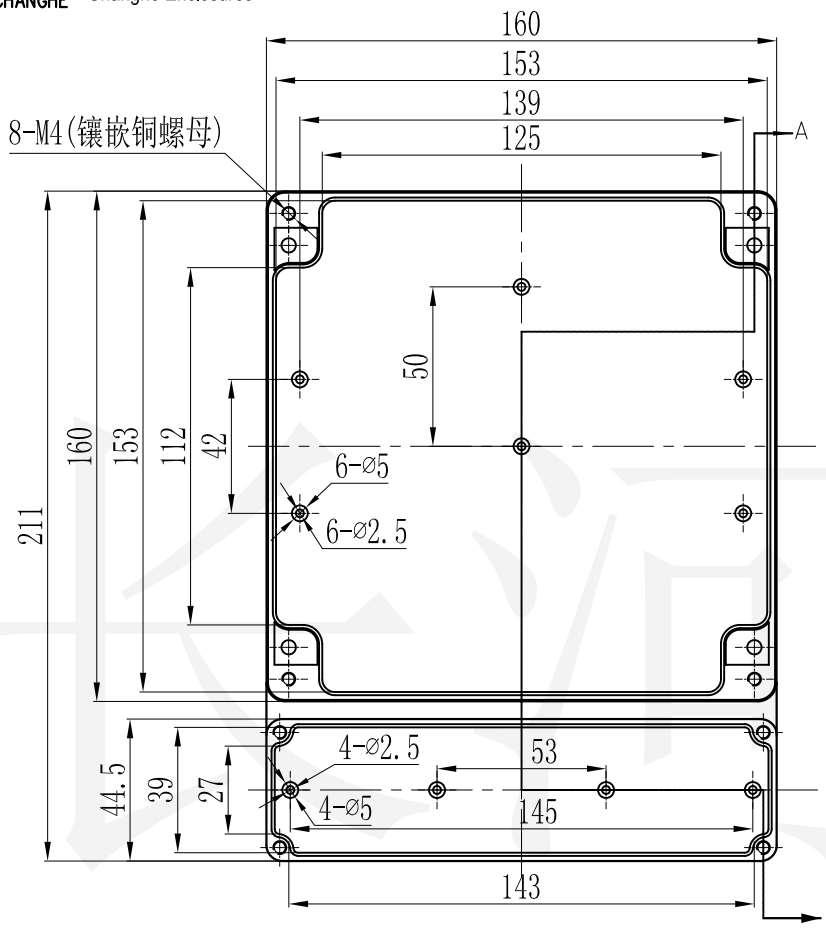

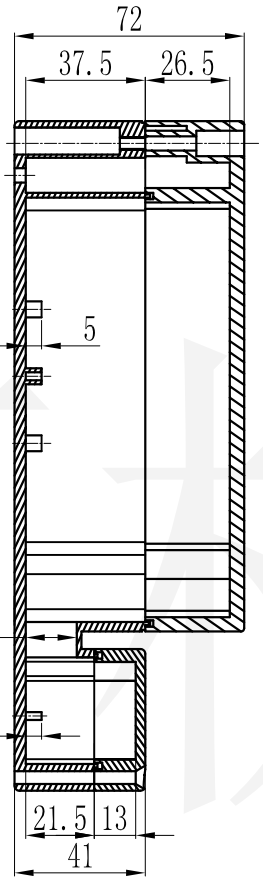

A-A

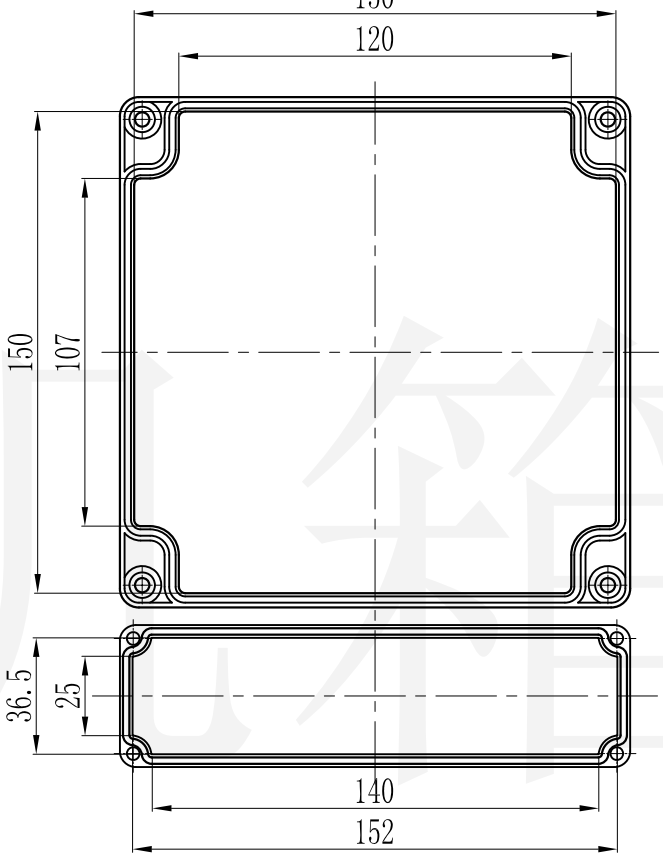

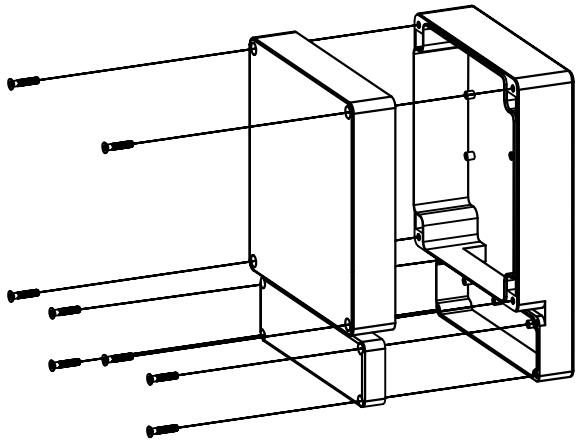

说明：10-16 透明上盖，材料为PC

制图 Drawing	审核 Auditing	批准 Confirm	产品名称 Product Name	塑料防水盒 Sealed plastic enclosure	材料 Material	ABS
					视图 Project View	(mm)
			产品编号 Product Code	10-15/10-16	图纸比例 Drawing Scale	
共 张 第 张			宁波大洋壳体有限公司 Ningbo Dayang Enclosures CO.,LTD			

底图总号
D
旧底图总号
日期 / 签字