长 河 机 箱
Changhe Enclosures
http://www.enclosures.com.cn

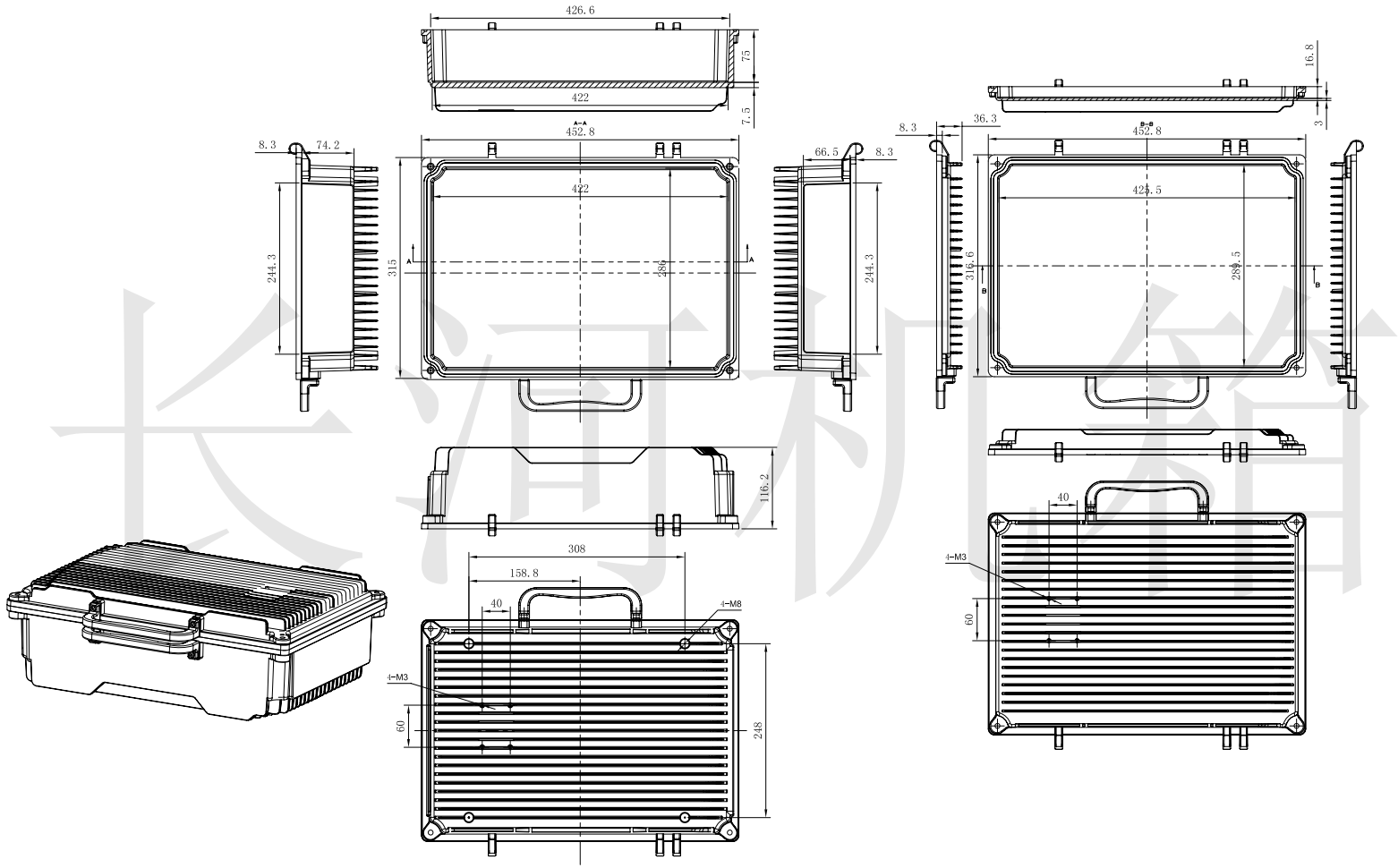

注；此图纸尺寸仅作参考，请以实物为准。

制图 Drawing	审核 Auditing	批准 Confirm	产品名称 Product Name	通信机箱 Telecom enclosure	材料 Material	Die-Cast aluminium
					视图 Project View	(mm)
			产品编号 Product Code	50C-10	图纸比例 Drawing Scale	1:1
共 张 第 张			CHANGHE	宁波大洋壳体有限公司 Ningbo Dayang Enclosures CO.,LTD		

底图总号
D
旧底图总号
日期 签字