长 河 机 箱
Changhe Enclosures

http://www.enclosures.com.cn

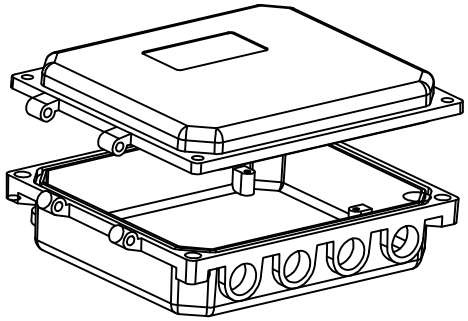

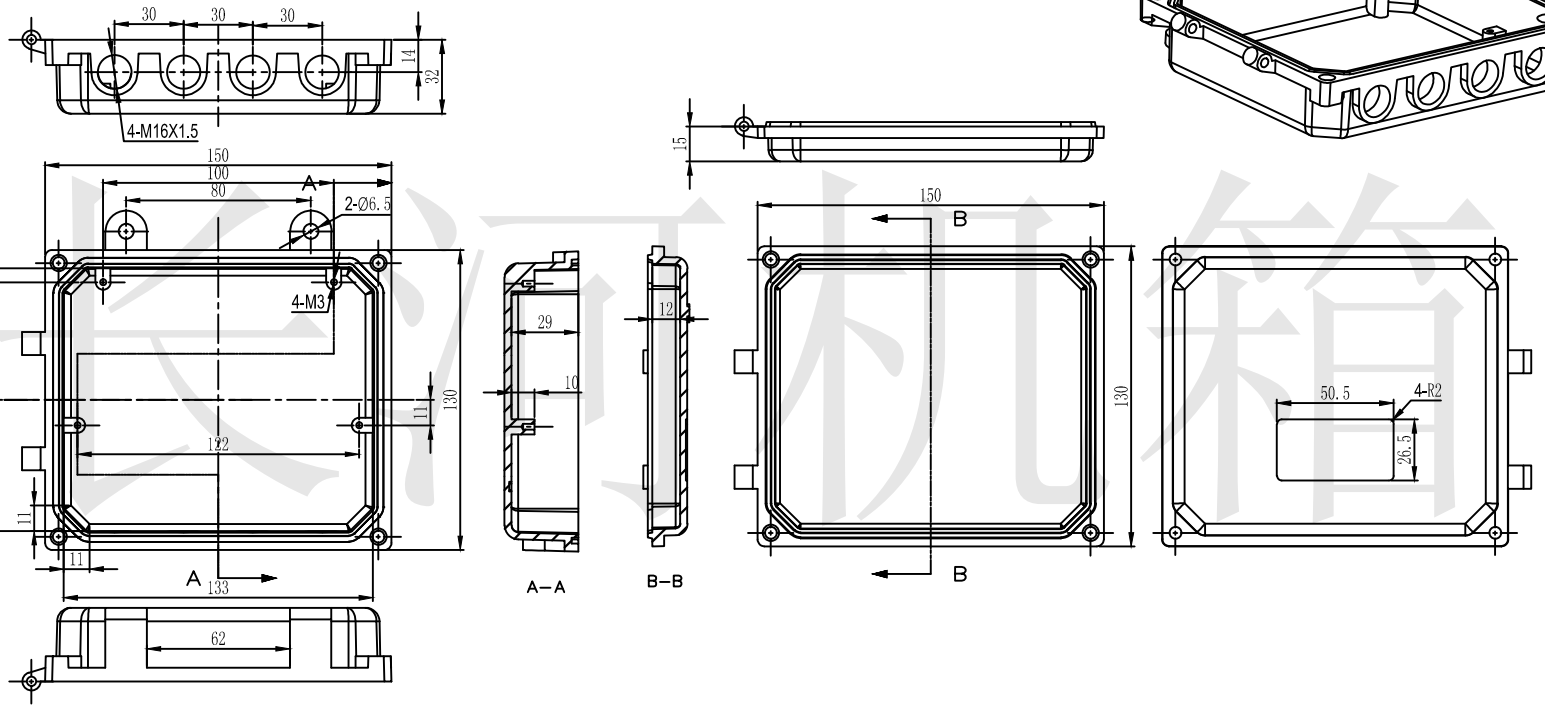

注：此图纸尺寸仅作参考，请以实物为准。

制 图 Drawing	审 核 Auditing	批 准 Confirm	产品名称 Product Name	铝合金防水盒 Sealed aluminium enclosure	材 料 Material	Die-Cast aluminium
					视 图 Project View	(mm)
			产品编号 Product Code	11A-80	图纸比例 Drawing Scale	1:1
共 张 第 张			宁波大洋壳体有限公司 Ningbo Dayang Enclosures CO.,LTD			

底图总号
D
旧底图总号
日期 / 签字

长河机箱